型号 Model		iER50-1200-SR
种类 Type		水平多关节 Articulated
轴数 Axes		4
臂展 Arm length		1200mm(650mm+550mm)
动作范围 Motion range	J1	±165°
	J2	±150°
	J3	0-400mm
	J4	±360°
负载 Load	最大值 Max.	50kg

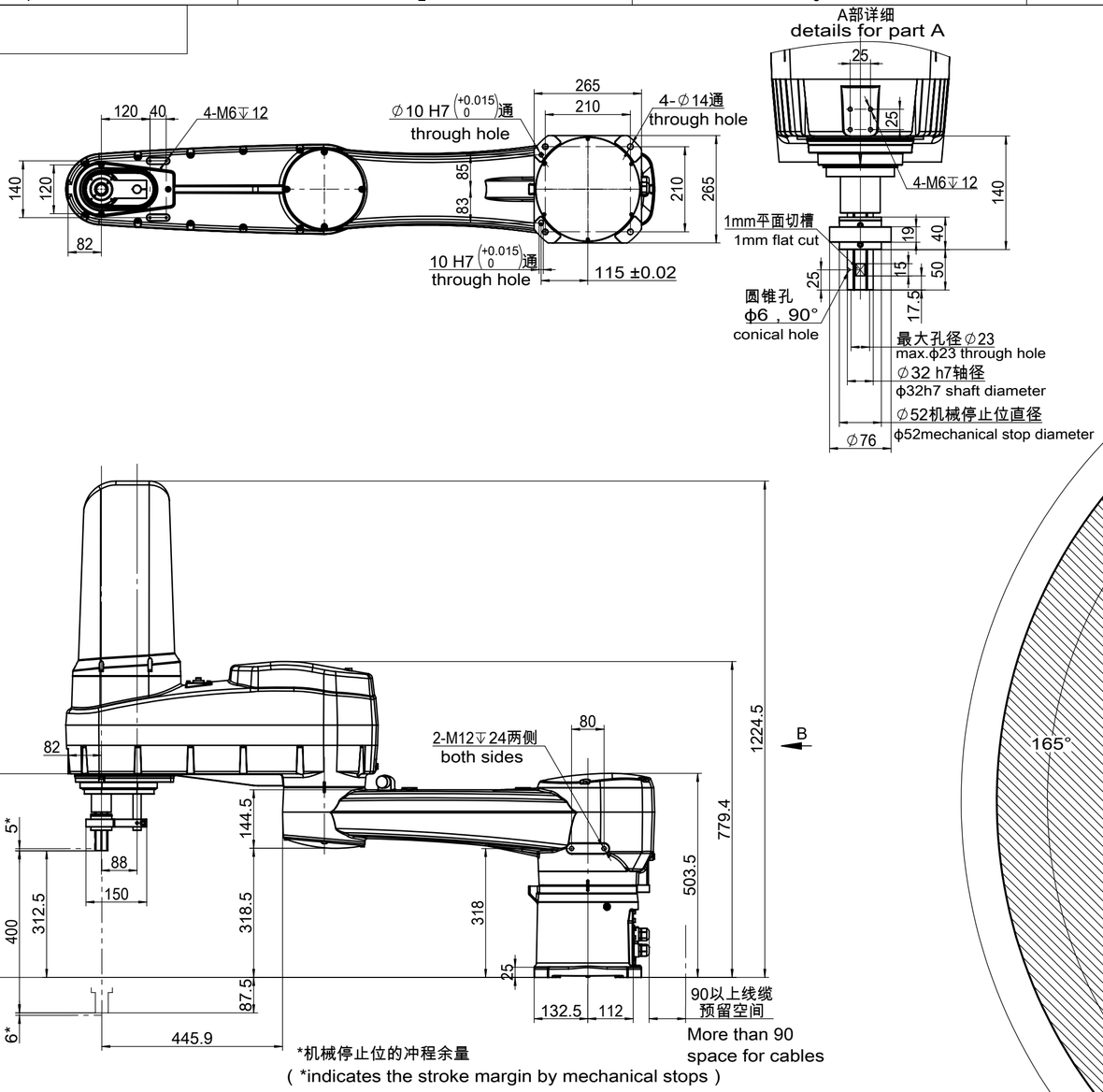

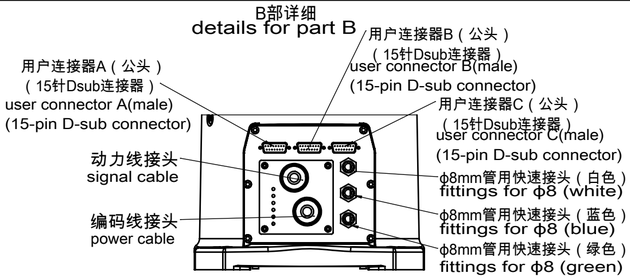

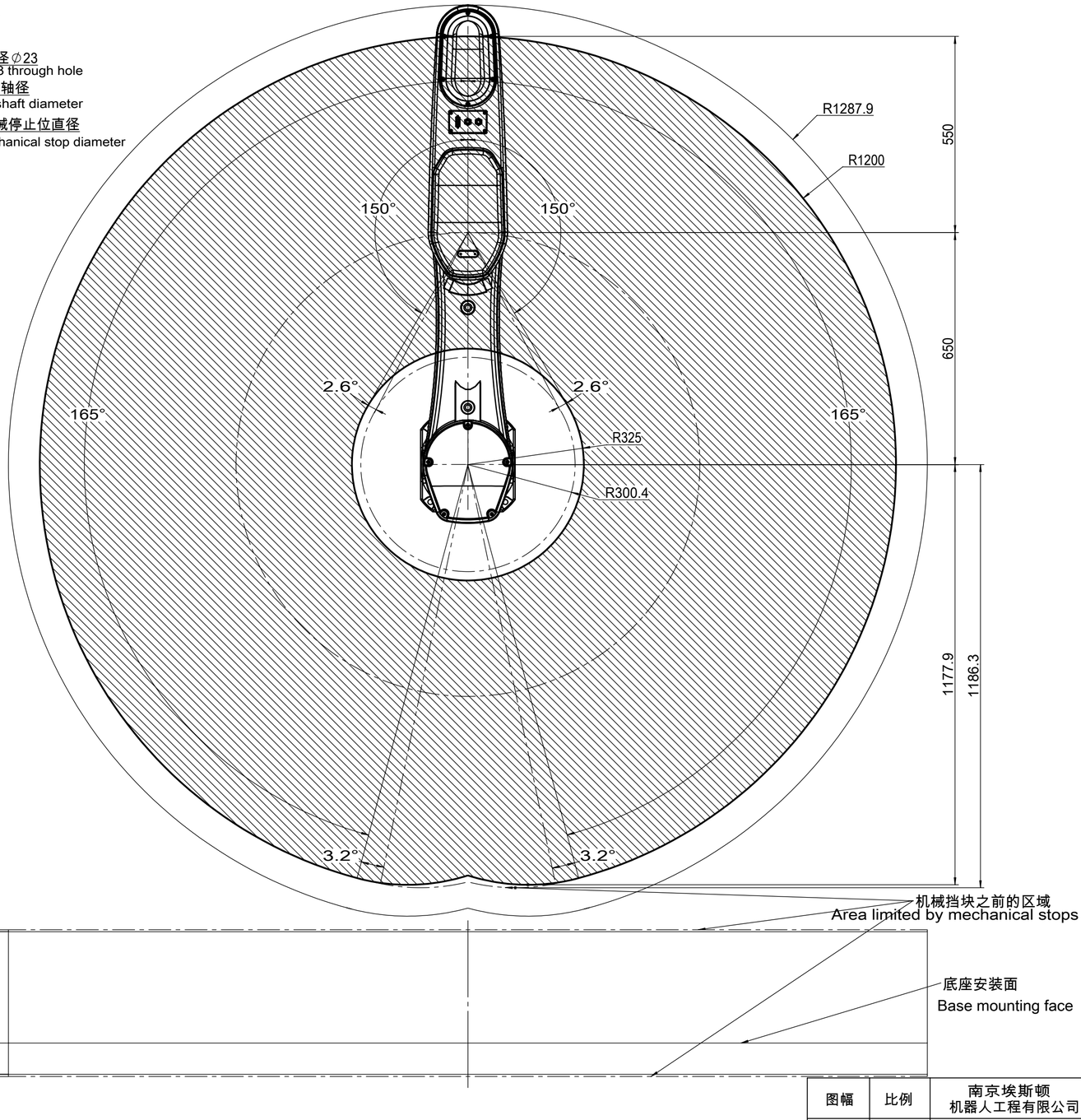

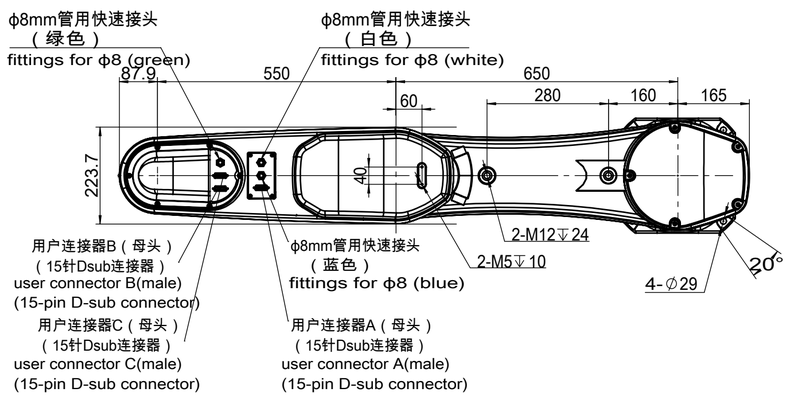

图幅	比例	南京埃斯顿机器人工程有限公司
A2	1：10	外形及运动空间包络图
共1页	第1页	iER50-1200-SR

借通用件登记
描图
校描
旧底图总号
签字
日期